Electrolux PROFESSIONAL

Modulare Großküchengeräteserie thermaline 80 - Elektro-Pommes-Frites-Wanne, 1-seitige Bedienung, GN 1/1

Technisches Datenblatt
ARTIKEL #
MODELL #

NAME #

SIS #

AIA #

588094 (MAYAAADOBO)	Elektro-Pommes-frites-Wanne, einseitige Bedienung, GN 1/1

Hauptmerkmale

- Alle wesentlichen Komponenten sind leicht von vorn zugänglich
- THERMODUL Anschlusssystem für nahtlose Deckplatte bei Installation von Geräten nebeneinander; so kann kein Schmutz in die Funktionskomponenten eindringen, und die Geräte können für Service oder Austausch leicht abmontiert werden.
- Metallknebel mit eingebautem, hygienischem Silikongriff für leichte Handhabung und Reinigung. Das Spezialdesign der Regler schützt vor Eindringen von Schmutz oder Flüssigkeiten in Funktionskomponenten.
- Bedienerfreundliche Regelblende.
- Das Gerät kann auch zum Warmhalten von fertigen Gerichten genutzt werden.
- Gerät einschließlich 1 gelochten Einlegeboden in Spezialform für leichtes Entnehmen der Produkte.
- Gerät mit Infrarot-Heizelementen an der Rückseite zum Erhöhen der Haltezeit.
- Becken geeignet zur Aufnahme von GN 1/1 Behältern bis max. 150 mm h.
- Hauptsächlich angewendet in Kombination mit einer Friteuse zum Fettabtropfen in die Wanne.
- Großes, gut lesbares, digitales Display aus Dickglas, beständig gegen Hitze und Chemikalien, zur Anzeige der eingestellte Leistungsstufe. Das Display zeigt auch den EIN-/AUS-Status des Geräts und der Heizelemente an.

Konstruktion

- 2 mm Deckplatte aus Chromnickelstahl 1.4301.
- Konstruktion gemäß DIN 18860_2 mit 20 mm Tropfnase und 70 mm zurückgesetztem Sockel.
- Flache Oberflächenkonstruktion mit minimalen verdeckten Bereichen zur einfachen Reinigung aller Oberflächen
- Spritzschutz: IPX5
- Innenrahmen für besondere Stabilität aus 2 und 3 mm dickem Chromnickelstahl 1.4301 (AISI 304).

Optionales Zubehör

• Verbindungsschiene	PNC 912500	❑
• Portionierbord, 400 mm Länge	PNC 912522	❑
• CNS-Portionierbord, 400 mm Länge	PNC 912552	❑
• Klappbord	PNC 912577	❑
• Klappbord	PNC 912578	❑
• Seitenbord	PNC 912583	❑
• Seitenbord	PNC 912584	❑
• Seitenbord	PNC 912585	❑
• Verbindungsschiene: modular 80 (links) mit ProThermetic Kippgerät (rechts), ProThermetic Standgerät (links) mit ProThermetic Kippgerät (rechts)	PNC 912971	❑

Genehmigung:

• Verbindungsschiene: modular 80 (rechts) mit ProThermetic Kippgerät (links), ProThermetic Standgerät (rechts) mit ProThermetic Kippgerät (links)	PNC 912972	❑
• Endschiene, links, bündig	PNC 913109	❑
• Endschiene, rechts, bündig	PNC 913110	❑
• Endschiene (12,5 mm), links	PNC 913200	❑
• Endschiene (12,5 mm), rechts	PNC 913201	❑
• T-Profil für tl80/90, Rücken an Rücken, für Geräte ohne Aufkantung, Länge=2000 mm (werksseitig zu kürzen)	PNC 913227	❑
• - NOT TRANSLATED -	PNC 913230	❑
• Endschiene, (12,5 mm), links, für Rücken/Rücken-Aufstellung	PNC 913249	❑
• Endschiene, (12,5 mm), rechts, für Rücken/Rücken-Aufstellung	PNC 913250	❑
• Endschiene, bündig, links, für Rücken/Rücken-Aufstellung	PNC 913253	❑
• Endschiene, bündig, rechts, für Rücken/Rücken-Aufstellung	PNC 913254	❑
• FETTFILTER L=400MM - THERMALINE 80/85/90	PNC 913663	❑

Das Unternehmen behält sich das Recht auf Änderungen der Spezifikation vor.

Modulare Großküchengeräteserie thermaline 80 - Elektro-Pommes-Frites-Wanne, 1-seitige Bedienung, GN 1/1

Front

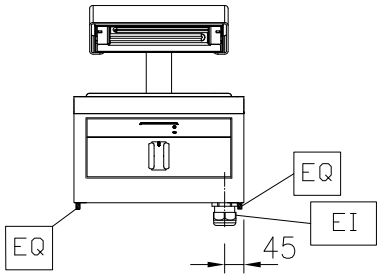

Seite

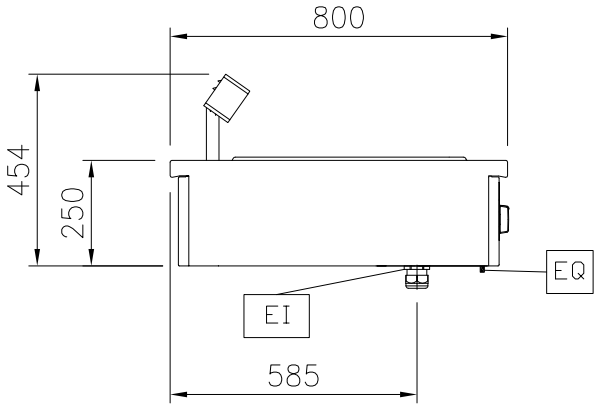

EI = Elektroanschluss

oben

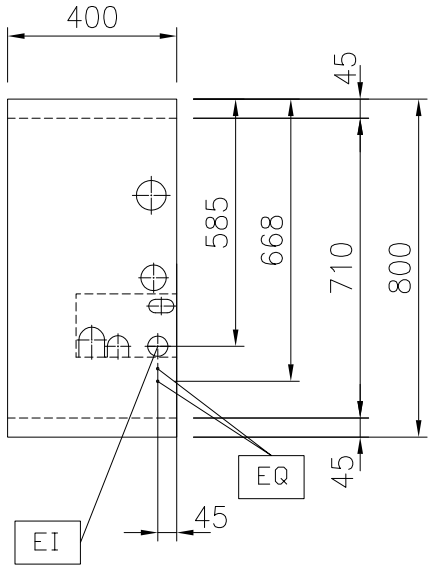

Elektrisch

Netzspannung:	
588094 (MAYAAADOBO)	230 V/1N ph/50/60 Hz
Gesamt-Watt	1 kW

Schlüsselinformation

Beckenabmessungen (Nutzinhalt) Länge:	306 mm
Beckenabmessungen (Nutzinhalt) Höhe:	156 mm
Beckenabmessungen (Nutzinhalt) Tiefe:	510 mm
Außenabmessungen, Länge:	400 mm
Außenabmessungen, Tiefe:	800 mm
Außenabmessungen, Höhe:	250 mm
Nettogewicht:	14 kg

Nachhaltigkeit

Durschnittlicher Verbrauch	4.3 Amps

Das Unternehmen behält sich das Recht auf Änderungen der Spezifikation vor.

Optionales Zubehör

• Verbindungsschiene	PNC 912500	❑
• Portionierbord, 400 mm Länge	PNC 912522	❑
• CNS-Portionierbord, 400 mm Länge	PNC 912552	❑
• Klappbord	PNC 912577	❑
• Klappbord	PNC 912578	❑
• Seitenbord	PNC 912583	❑
• Seitenbord	PNC 912584	❑
• Seitenbord	PNC 912585	❑
• Verbindungsschiene: modular 80 (links) mit ProThermetic Kippgerät (rechts), ProThermetic Standgerät (links) mit ProThermetic Kippgerät (rechts)	PNC 912971	❑
• Verbindungsschiene: modular 80 (rechts) mit ProThermetic Kippgerät (links), ProThermetic Standgerät (rechts) mit ProThermetic Kippgerät (links)	PNC 912972	❑
• Endschiene, links, bündig	PNC 913109	❑
• Endschiene, rechts, bündig	PNC 913110	❑
• Endschiene (12,5 mm), links	PNC 913200	❑
• Endschiene (12,5 mm), rechts	PNC 913201	❑
• T-Profil für tl80/90, Rücken an Rücken, für Geräte ohne Aufkantung, Länge=2000 mm (werksseitig zu kürzen)	PNC 913227	❑
• - NOT TRANSLATED -	PNC 913230	❑
• Endschiene, (12,5 mm), links, für Rücken/Rücken-Aufstellung	PNC 913249	❑
• Endschiene, (12,5 mm), rechts, für Rücken/Rücken-Aufstellung	PNC 913250	❑
• Endschiene, bündig, links, für Rücken/Rücken-Aufstellung	PNC 913253	❑
• Endschiene, bündig, rechts, für Rücken/Rücken-Aufstellung	PNC 913254	❑
• FETTFILTER L=400MM - THERMALINE 80/85/90	PNC 913663	❑

Das Unternehmen behält sich das Recht auf Änderungen der Spezifikation vor.